MUERTOS DE FONDEO DE HORMIGÓN DE 12 TON.

COTAS EN METROS

PLANTA

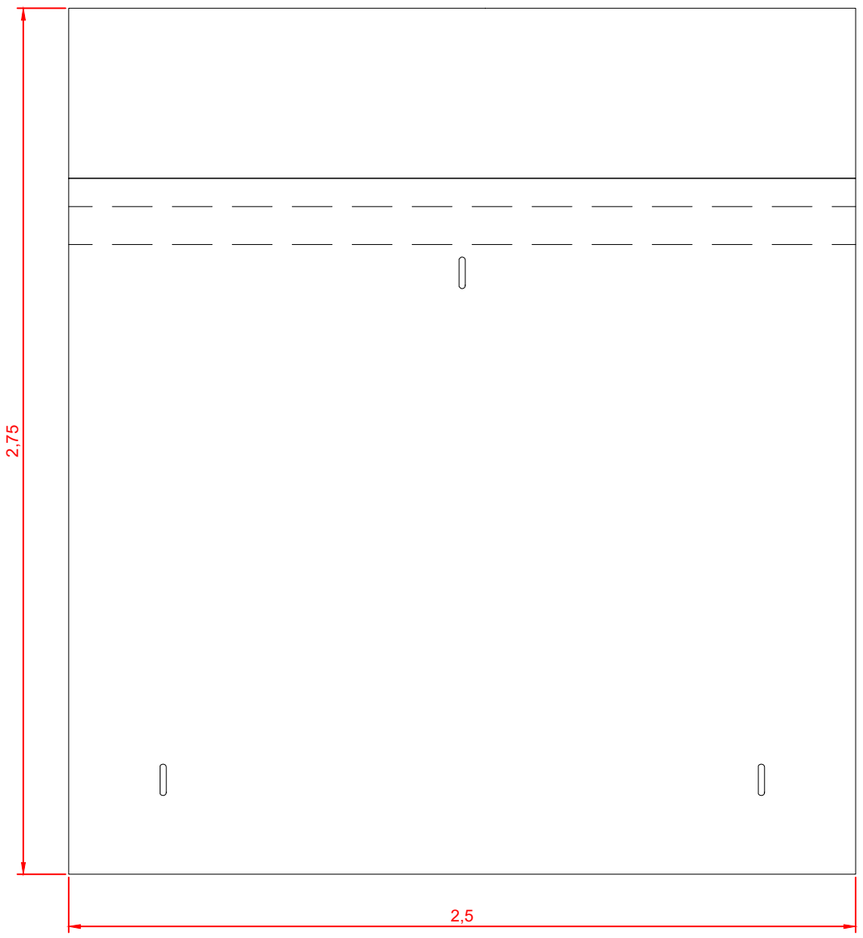

ALZADO

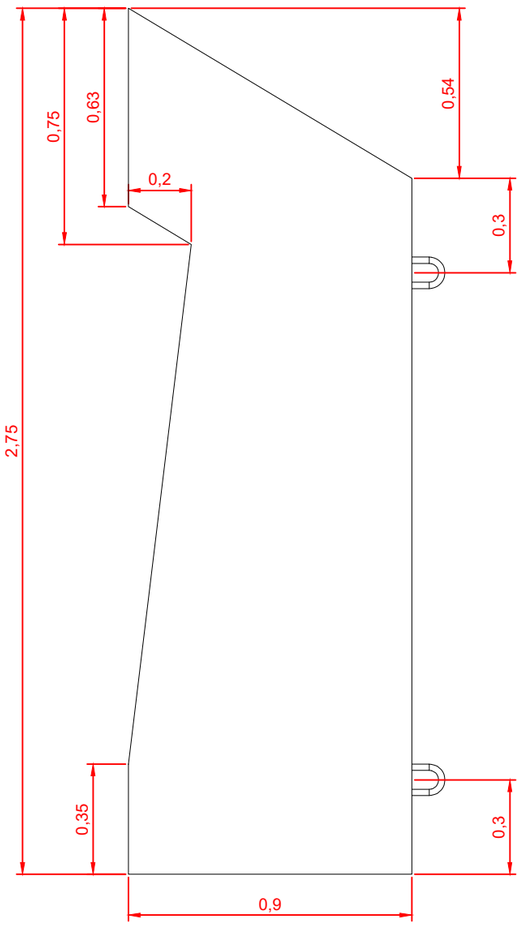

DETALLE ASA- SIN ESCALA
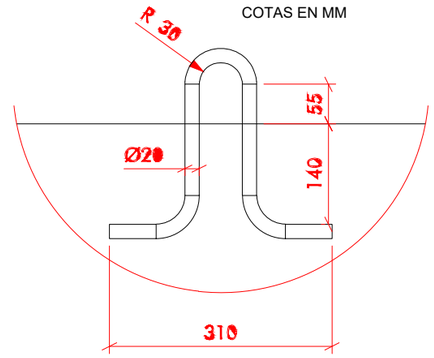
COTAS EN MM